龙湖电子有限公司

国产晶振：2520

深圳市龙湖电子有限公司提供晶振详情资料
获取更多资料请联系我们

产品图

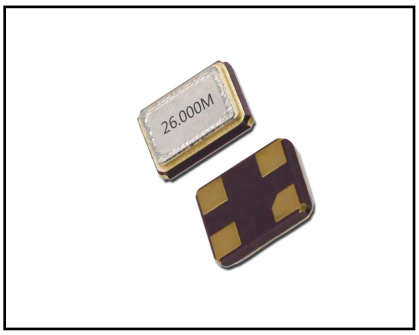

特点

.频率：16.0~54.0MHZ
.2.5*2.0mm
.小型 薄型 耐环境特性
.耐热性，耐冲击性
.应用在移动通信领域
.智能数码电子产品
.智能家电电器等

尺寸图

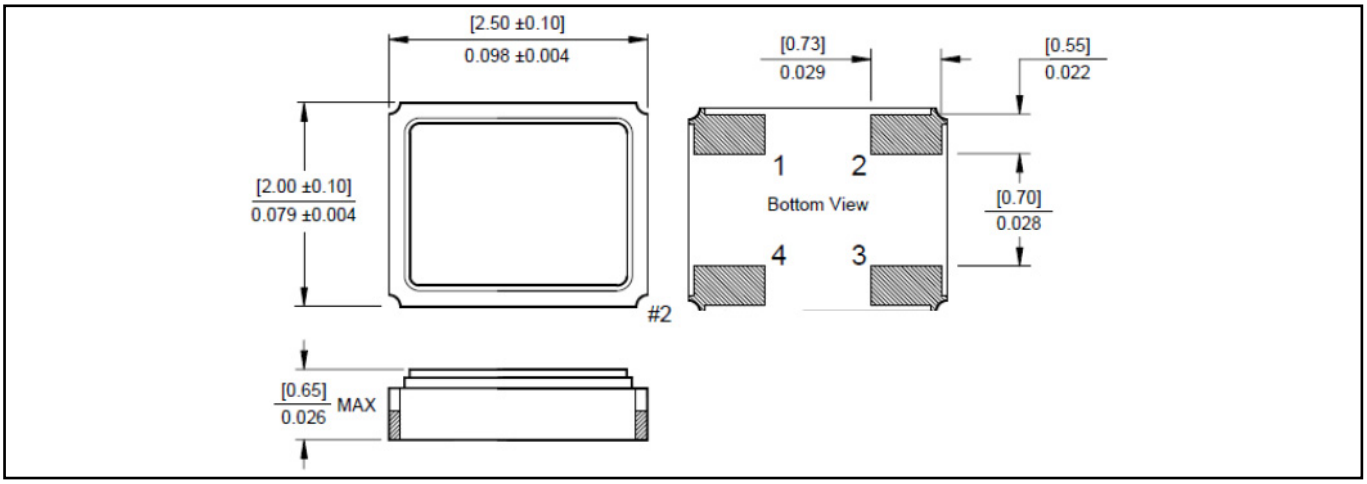

规格参数

晶振规格（单位）	参数范围	石英晶振基本条件
标准频率	13.56~50.0MHz	标准频率
调整频差	±10ppm~±50ppm	±25 ° C 对于超出标准的规格说明
温度频差	±10ppm~±50ppm（-20°C~70°C）	超出标准的规格请联系我们.
储存温度	-40°C~85°C	推荐保持稳定温度
老化率	±3ppm（Year）	
负载电容	8pF ～ ∞	
静电容	＜5pf	
绝缘电阻	＞500MΩ At DC 100V	
激励电平	10 μ W~100 μ W	

联系方式

Shen Zen LONG HU Electronic limited http://www.longhusz.com/

电话 ：0757-29952551 E-mail :longhusz@163.com QQ ：969080538